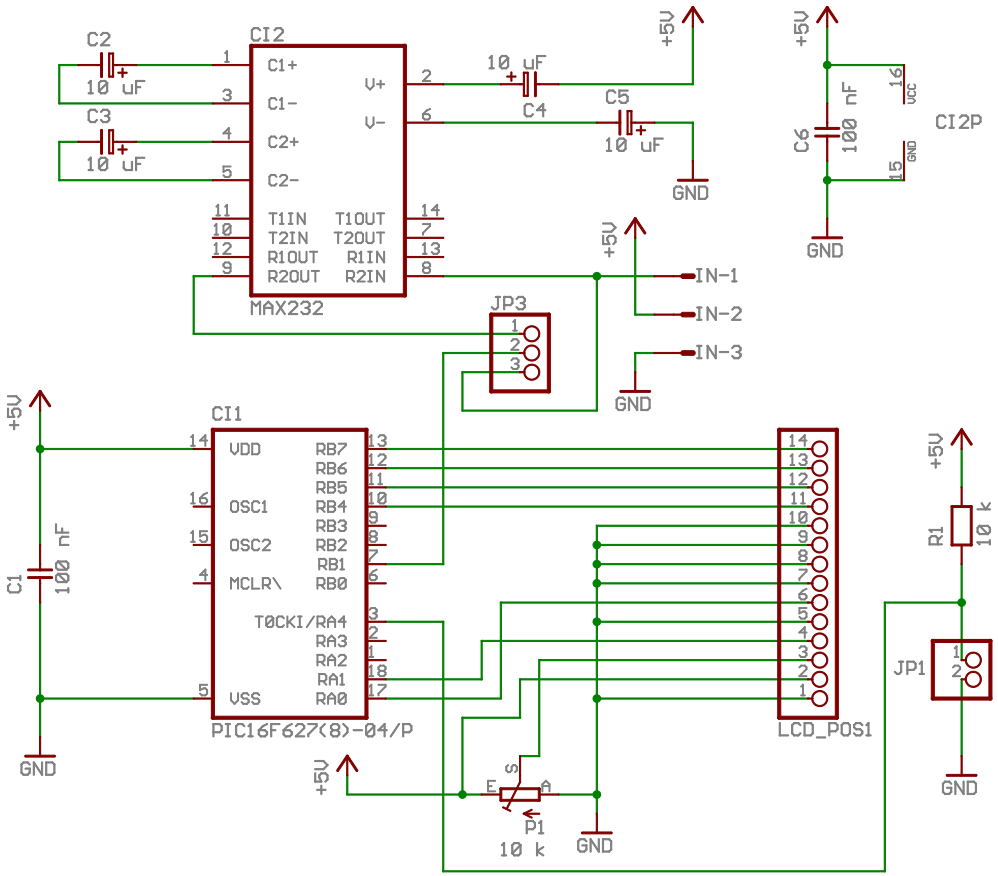

Formato

JP3 -> 1 e 2 : RS232
JP3 -> 2 e 3 : TTL

Velocidade

JP1 -> Aberto - 2400 bps
JP1 -> Fechado - 9600 bps

M. J. Soares

display_serial_s

12/07/2009 16:39:13

Sheet: 1/1